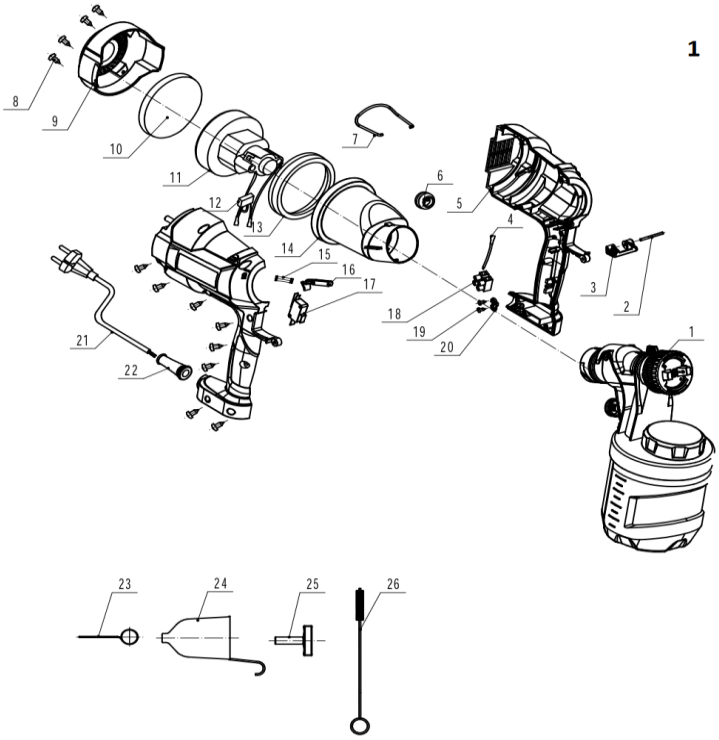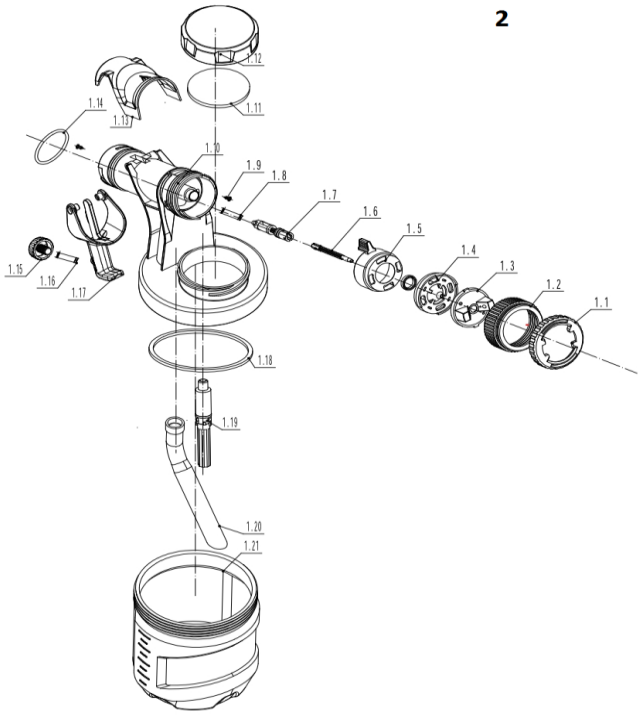FELISATTI	Разборная схема			Действителен с:
	КР-400	F41256	256 .**.**.**.**	10.12.2021